инжиниринг

Светодиодный прожектор

АМЕТИСТ

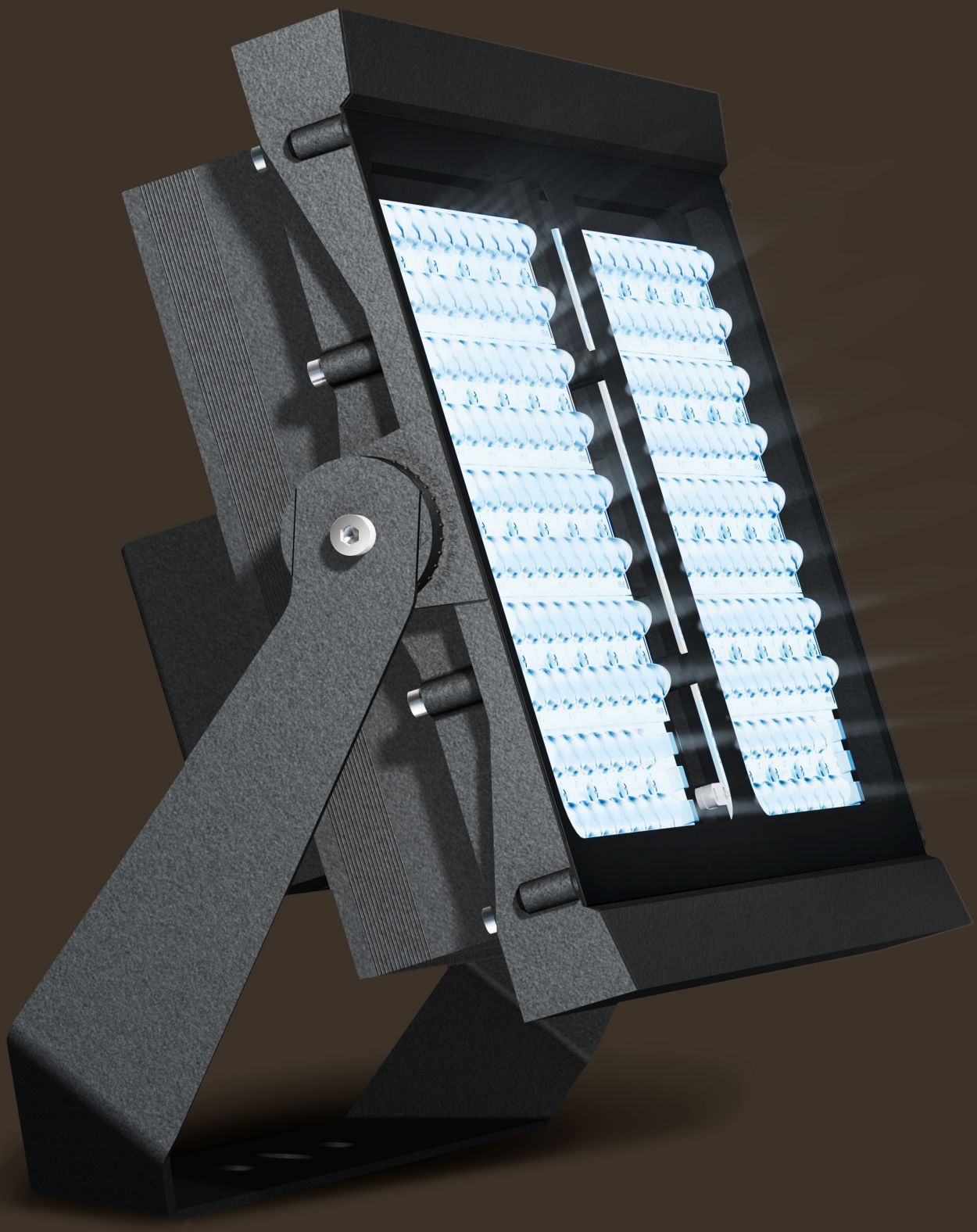

Общие технические характеристики

Напряжение	**220В (120 — 277В)**	Климатическое исполнение	**У1, УХЛ1**
Номинальная частота	**50 Гц**	Температура эксплуатации	**от -60°С до +40°С**
Коэффициент мощности	**≥ 0,95**	Цветовая температура	**4000 К, 5000К**
Класс защиты от поражения электрическим током	**I**	Светоотдача	**до 145 лм/Вт**
Степень защиты от внешних механических воздействий	**IK09**	Индекс цветопередачи CRI	**> 70**
Степень защиты	**IP66**	Класс условий размещения по ГОСТ Р 55369-2012	**МС3**
Срок службы LM70B20 Ta=25°C	**50000 часов**	Защита от импульсных перенапряжений	**10 кВ**

Базовые модификации

Аметист S

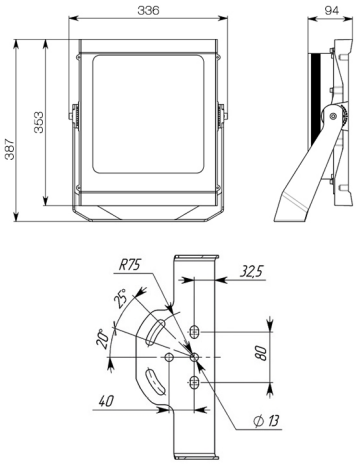

5800 — 18300 лм

40 — 150 Вт

10 кг

Аметист M

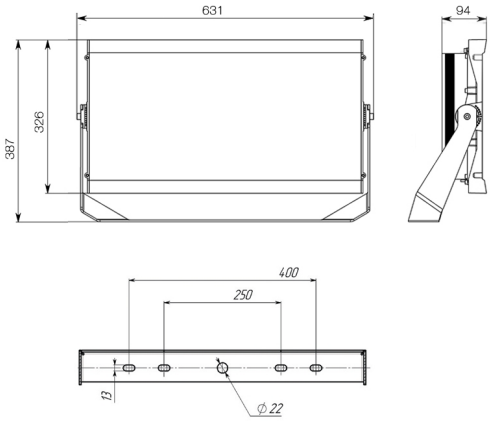

26000 — 60000 лм

180 — 500 Вт

18 кг

Аметист L

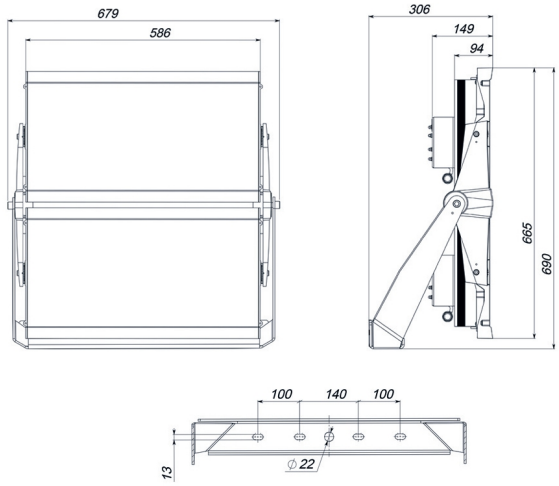

70000 — 120000 лм

500 — 1000 Вт

30 кг

Диаграммы светового распределения

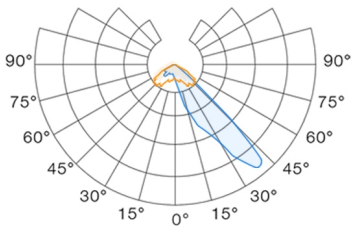

АС1-ассиметричная

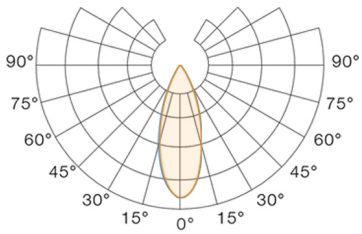

Г30 - глубокая 30°

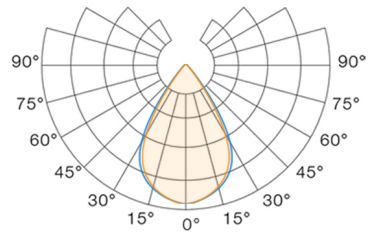

Г60 - глубокая 60°

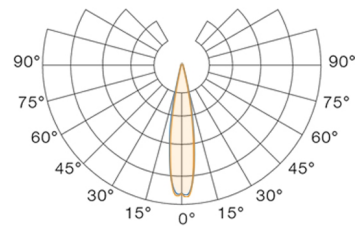

К10 - концентрированная 10°

Обозначения для заказа

ДО 01 100 4000 АС1 10кВ УХЛ1 Аметист S

Наименование изделия

Мощность, Вт

Цветовая температура, К: 4000К
5000К

Диаграмма распределения: АС1 — оптика АС1
К10 — оптика К10
Г30 — оптика Г30
Г60 — оптика Г60

Модуль защиты: 10кВ
0 — нет

Климатическое исполнение

Базовые модификации

	Мощность, Вт	Световой поток, лм	Масса, кг
ДО 01 40 4000 АС1 0 УХЛ1 Аметист S	40	5800	10,0
ДО 01 60 4000 АС1 0 УХЛ1 Аметист S	60	8000	10,0
ДО 01 70 4000 АС1 0 УХЛ1 Аметист S	70	9400	10,0
ДО 01 100 4000 АС1 0 УХЛ1 Аметист S	100	12500	10,0
ДО 01 120 4000 АС1 0 УХЛ1 Аметист S	120	15500	10,1
ДО 01 150 4000 АС1 0 УХЛ1 Аметист S	150	18300	10,1
ДО 02 180 4000 АС1 0 УХЛ1 Аметист M	180	26000	18,0
ДО 02 200 4000 АС1 0 УХЛ1 Аметист M	200	28000	18,0
ДО 02 220 4000 АС1 0 УХЛ1 Аметист M	220	30500	18,0
ДО 02 240 4000 АС1 0 УХЛ1 Аметист M	240	32600	18,0
ДО 02 300 4000 АС1 0 УХЛ1 Аметист M	300	39000	18,0
ДО 02 400 4000 АС1 0 УХЛ1 Аметист M	400	50000	18,0
ДО 02 500 4000 АС1 0 УХЛ1 Аметист M	500	60000	20,0
ДО 03 500 4000 АС1 0 УХЛ1 Аметист L	500	70000	32,0
ДО 03 600 4000 АС1 0 УХЛ1 Аметист L	600	80500	30,0*
ДО 03 800 4000 АС1 0 УХЛ1 Аметист L	800	101500	30,0*
ДО 03 1000 4000 АС1 0 УХЛ1 Аметист L	1000	120000	30,0*

* Масса прожектора без блока питания.

Дополнительная информация и заказ изделий: **ООО «ГК Инжиниринг», Москва, Факультетский пер., д.12, стр. 1**
тел.: 8 (495) 108 28 38, email: sales@gki-led.ru, sales1@gki-led.ru;
www.gki-led.ru